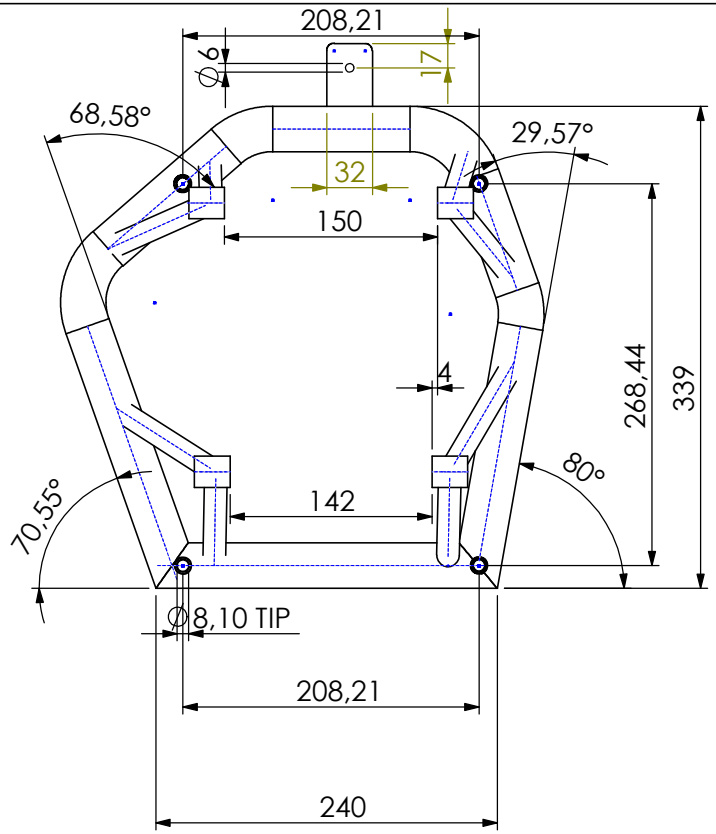

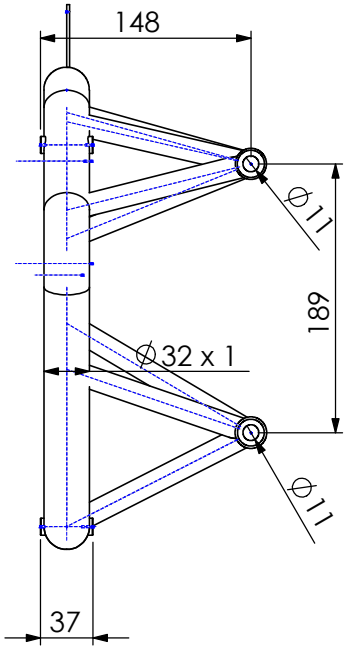

Num. articolo	Num. parte	Descrizione	Quantità
1	010605109 REV1	ANELLO MEZZO SOPRA	1
2	010605110 REV1	TUBO DI CHIUSURA	1
3	010605111 REV0		4
4	010605112 REV0	BOCCOLA A SLDARE X ANELLO	4
5	010605100-2 REV1		1
6	010605114 REV0	ALETTA	1

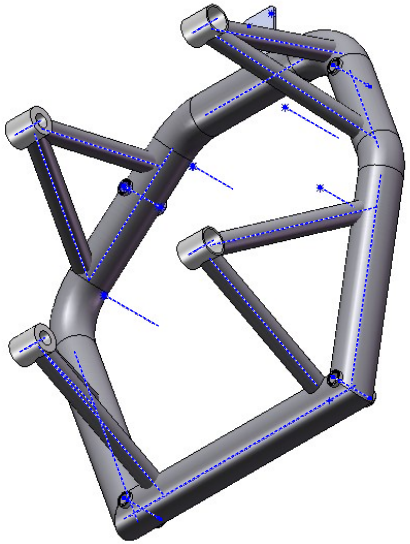

REVISIONE	DATA	MOTIVO
01	02	02
01	01	01

TOLLERANZE GENERALI (UNI EN 22768/1-F)
DA 0.5 FINO A 6 = ± 0.05 OLTRE 30 FINO A 120 = ± 0.15
OLTRE 6 FINO A 30 = ± 0.1 OLTRE 120 FINO 400 = ± 0.2

ANGOLI ± 1°
SMUSSI 0.25 X 45°
RAGGI 0.25

SUPERFICI: GREZZA ▽ FINITA ▽1.6 SGROSSATA ▽1.6 RETTIFICATA ▽1.6

PER MATERIALE e TRATTAMENTO VEDERE DISTINTA SU CICLO ELETTRONICO

MARC INGEGNO

di Marchini Alberto & c. sas
fraz. Roccapietra Reg. Pomarolo
13019 Varallo Sesia (vc) - Italy

DATA 03.09.22
RED. ALBERTO
VERIF.
APPR.

ASSIEME
ANELLO ROTAX X MARC INGEGNO

COMPONENTE

IL PRESENTE DISEGNO A TERMINI DI LEGGE NON PUO' ESSERE RIPRODOTTO O RESO PUBBLICO SENZA LA NOSTRA APPROVAZIONE

FORM. A4 | **SCALA** 1:5 | **PART NUMBER** 010605100 REV2 | **TAV.**