Num. articolo	Num. parte	Descrizione	Quantità
1	010605125 REV0	ALLOGGIAMENTO GOMMINI PER CAST MOT MODIFICATO	1
2	010605126 REV0	CONO X MONTAGGIO SILENT BLOCK INVERSO	2
3	010605130 REV0	DISTANZIALE PER GRUPPO TAMPONI ANELLO ROTAX	1
4	010605129 REV0	RONDELLA X MONTAGGIO INVERSO	2
5	010605123 REV1	TAMPONE IN GOMMA MIGLIORATO	2

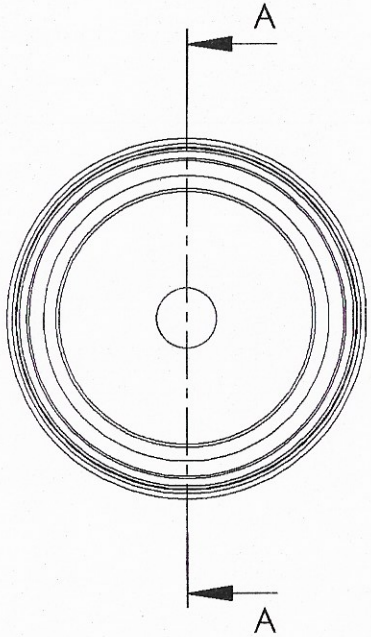

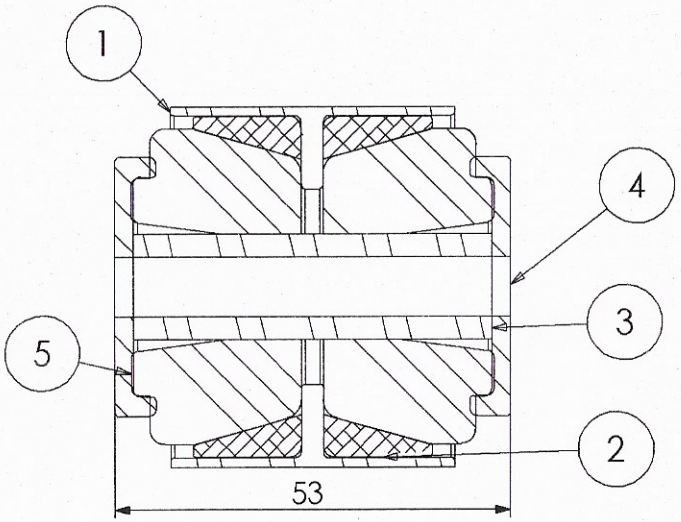

SEZIONE A-A

REVISIONE	DATA	MOTIVO

TOLLERANZE GENERALI (UNI EN 22768/1-F)
DA 0.5 FINO A 6 = ±0.05 OLTRE 30 FINO A 120 = ±0.15
OLTRE 6 FINO A 30 = ±0.1 OLTRE 120 FINO 400 = ±0.2

ANGOLI ± 1°
SMUSSI 0.25 X 45°
RAGGI 0.25

SUPERFICI: GREZZA, SGROSSATA 1.6, FINITA 1.6, RETTIFICATA 1.6

PER MATERIALE e TRATTAMENTO VEDERE DISTINTA SU CICLO ELETTRONICO

MARC INGEGNO
di Marchini Alberto & c. sas
fraz. Roccapietra Reg. Pomarolo
13019 Varallo Sesia (vc) - Italy

DATA 22.01.20
RED. ALBERTO
VERIF.
APPR.

ASSIEME: SET ANTIVIBRANTE INVERTITO

COMPONENTE

IL PRESENTE DISEGNO A TERMINI DI LEGGE NON PUO' ESSERE RIPRODOTTO O RESO PUBBLICO SENZA LA NOSTRA APPROVAZIONE

FORM. A4 | SCALA 1:1 | PART NUMBER 010605128 REV0 | TAV.